EARTH MAN

アースマンシリーズ

AC100V

電気のこぎり DN-100

取扱説明書

ご使用前に本紙最終ページ「保証書」を必ずお読みになり、内容をご確認・ご了承ください。
また、取扱説明書の内容を十分理解したうえで使用し、お手元に大切に保管してください。

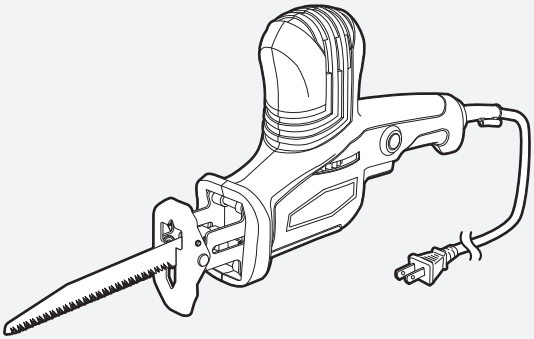

回 二重絶縁

電気回路と使用者間を二重に絶縁した構造のこと。

お客様へ

●本製品は家庭用です。業務用にはお使いにならないでください。

目次

お使いになる前に 1
安全にお使いいただくために
電動工具を安全にお使いいただくために
本製品を安全にお使いいただくために
本製品について 8
用途
各部の名称･セット内容
仕様
能力
使用前の準備 10
作業を行う前の確認
ブレードの取り付け･取り外し
ベースプレートの調整
使い方 13
操作方法
使用方法
お手入れ 16
お手入れと保管
お買い上げの後に 18
交換用ブレードについて
市販のブレードについて
保証書

TAKAGI

お使いになる前に

安全にお使いいただくために

●必ず取扱説明書をよくお読みになり、正しくお使いください。取り扱いに不慣れな人や正しい操作のできない人はお使いにならないでください。

●本製品を正しく安全にお使いいただき、ご自身や周囲に危険がおよぶ可能性を防止するために、下記のように『警告』・『注意』・『注』の3種に区分しています。いずれも**安全に関する重要な内容**ですので、**必ず守って**お使いください。また、本製品は家庭用として開発されています。家庭用としてお使いください。

●『注意』に記載した事項でも状況によっては重大な結果に結びつく可能性があります。

⚠警 告	人が死亡または重傷を負う可能性が想定される内容
⚠注 意	人が傷害を負う可能性および 物的損害の発生が想定される内容
注	本製品や付属品の取り扱いなどに関する重要な注意事項

電動工具を安全にお使いいただくために

※本項目は共通項目ですので、製品により内容が一致しない場合があります。

⚠警 告

1. 作業場所はいつもきれいに保ってください。

●作業場所はいつも整理・整頓し、きれいに保ってください。
また、作業の妨げになる物は取り除いてください。

2. 作業場の周囲状況も考慮してください。

●作業場は十分明るくしてください。

●ガソリン・シンナー・塗料・接着剤など引火性の液体や可燃性の物、ガスのある場所では使用しないでください。（爆発・火災の原因）

●濡れた所や湿気の多い所・雨中では使用しないでください。（感電・故障の原因）

3. 作業者以外を近づけないでください。

●特にお子様は作業場や本製品に近づけないでください。

4. 作業に適した服装で作業してください。

●作業をするときは保護メガネを着用してください。

●作業に適した服装（すそじまりの良い長袖・長ズボン）で作業してください。だぶだぶの衣服やネックレスなどの装身具は回転部に巻き込まれる恐れがあるので着用しないでください。

●軍手など巻き込まれる恐れのある素材の手袋は着用しないでください。

●長い髪は帽子などで覆ってください。

●粉じんなどが多く発生する作業では保護マスクを着用してください。

●作業音の大きい場合は、耳栓･耳覆い（イヤマフ）など防音保護具を着用してください。

5. 損傷した部品がないか確認してください。

●商品開封後は梱包内容を確認し、輸送による破損･ゆるみ･ひび割れなど本製品や付属品に異常がないことを確認してください。

●作業前には必ず試運転を行い、本製品の破損･ゆがみ･異常音などがないことを確認してから作業してください。

●本製品を誤って落としたりぶつけたときは、破損や亀裂がないことを確認してください。

6. 正しい付属品やアタッチメントを使用してください。

●この取扱説明書に記載されている付属品やアタッチメント以外の物は使用しないでください。

また、取扱説明書に従って正しく取り付けてください。（部品脱落や故障によるケガの原因）

7. 調整や点検に用いた工具は必ず取り外してください。

●電源プラグをコンセントに差し込む前に、調整･取り付けに用いた工具が取り外されていることを確認してください。

8. 作業に合った電動工具を使用してください。

●小型の電動工具やアタッチメントは大型の電動工具で行う作業には使用しないでください。

●指定された用途以外に使用しないでください。

9. 無理な使用をしないでください。

●安全に能率良く作業するため、電動工具の能力に合わせて作業してください。

●足元の不安定な場所や無理な姿勢で使用しないでください。

10. 感電に注意してください。

●濡れた手での取り扱いや電源プラグの抜き差しはしないでください。（感電の原因）

●本製品の使用中に、身体をアース（接地）されている物（エアコンの室外機や金属製の支柱など）に接触させないでください。（感電の原因）

11. 通気孔をふさがないでください。

●本製品の通気孔は本体を冷やすために必要ですので、布などで覆ってふさがないでください。（火災･故障の原因）

12. 使用電源は必ず家庭用 AC100V電源を使用してください。

●200V用電源に接続して使用しないでください。（火災･故障の原因）

●発電機やインバータ電源･DC電源･仮設電源での使用はしないでください。
（火災･故障の原因）

13. コードなどの取り扱いに注意してください。

●使用する前に、必ず電源コード･電源プラグを点検してください。無理に引っ張ったり挟んだりしないでください。また、コードを高熱の物･油や角のとがった所に近づけないでください。（火災･感電･故障の原因）

●コンセントから電源プラグを抜き差しするときは、必ず電源プラグを持って抜き差ししてください。（火災･故障の原因）

●作業者以外は本製品やコードに触れさせないでください。

●感電防止のため、漏電遮断器の設置をお勧めします。

14.不意な始動はさけてください。

●電源プラグをコンセントに差し込む前に、スイッチが切れていることを確認してください。

●本製品を移動する場合や付属品を交換するときは、必ずスイッチを切り、電源プラグをコンセントから抜いてください。また、スイッチに指をかけて運ばないでください。

●使用しない場合･作動すると危険な場合･停電のときは電源プラグをコンセントから抜いてください。

15.材料側を動かして加工する場合を除き、加工物はしっかりと固定してください。

●加工物･対象物は必要に応じてクランプや万力などで固定してください。手で加工物を保持するより安全で、両手で電動工具を使用できます。

16.本体作動部には触れないでください。

●作動中回転部やその付近に手や身体、顔を近づけないでください。（ケガの原因）

17.作動している状態のまま放置しないでください。

18.高所作業のときは、下に人がいないことをよく確認してください。

●高所作業のときにコードを引っ掛けたりした場合、事故･ケガの原因となります。

19. 油断せず、十分注意して使用してください。

●本製品を使用する場合は、取扱方法･作業の仕方･周りの状況などに十分注意して慎重に使用してください。

●疲れていたり、体調のすぐれないときは使用しないでください。

●長時間の連続作業は疲労による事故の原因となります。

20.ヤケドに注意してください。

●使用直後は、本体（モーター）や加工物が熱くなっていることがあります。冷えるまで直接手肌に触れないようにしてください。

21.定期的に点検してください。

●電源プラグ･通気孔にほこりや粉じんなどが付着している場合には、よく取り除いてください。（火災･故障の原因）

22. 使用しないときはきちんと保管してください。

●使用しないときは、直射日光のあたらない･風通しの良い･乾燥した場所で、お子様の手の届かない安全な所や、カギのかかる所にきちんと保管してください。

23. 分解･改造をしないでください。

●本製品にはいかなる改造も加えないでください。

24.ご自分で修理しないでください。

●故障･異常時はただちにスイッチを切り、電源プラグをコンセントから抜いて本製品の使用を中止し、お買い上げの販売店にお申しつけください。または(株)髙儀「お客様相談窓口」に相談してください。

●修理の知識や技術のない方が修理すると事故やケガの原因となります。

この取扱説明書は大切に保管してください。
また、本製品を貸し出す場合は、この取扱説明書も一緒に渡してください。

⚠注 意

1.延長コードを使用する場合

●延長コードが必要な場合は、定格電流が15A以上の物を使用してください。（最大20mまで）

●ドラム式の延長コードを使用する場合は、発熱による電圧降下や火災事故を防止するため、コードはすべて引き出して使用してください。

●使用する延長コードの取扱説明書･注意事項などをよく読み正しく使用してください。

2.本製品は短時間の使用を前提に設計されています。

●長時間の連続使用はしないでください。（故障･破損の原因）

3.騒音に注意してください。

●法令および各都道府県などの条例で定められた騒音防止規制を守り、周辺に迷惑をかけないよう状況に応じて遮音壁を設けるなどして規制値以下で使用してください。

4.作業後の加工物に注意してください。

●作業直後の加工物は熱くなっていることがあります。冷えるまで直接手肌に触れないでください。（ヤケドの原因）

●作業後の加工物には、かえりができていることがありますので注意してください。（ケガの原因）

5.こまめにお手入れしてください。

●安全に能率よく作業するために刃物類は常にお手入れをし、よく切れる状態を保ってください。

●本製品は定期的に点検し、損傷している場合はお買い上げの販売店に修理をお申しつけください。または（株）髙儀「お客様相談窓口」に相談してください。

●本製品に油やグリースが付着した場合は、柔らかい布で乾拭きしてください。

●汚れの著しい場合は、薄めた中性洗剤を使用して水拭きしてください。その後、乾いた布で水分が残らないように拭き取ってください。

●ワックス･アルコール類･シンナー･ベンジンなどは使用しないでください。（故障･破損の原因）

6.その他

●火のそばや閉め切った車内･直射日光のあたる場所･高温になる場所には、放置･保管しないでください。変形･変色･劣化の恐れがあります。

本製品を安全にお使いいただくために

⚠警 告

1.使用中は、本体を確実に保持してください。

2.使用中は、ブレードに手や顔などを近づけないでください。

3.使用する前に必ず近くに人がいないことを確認してください。また、使用中には人を近づけないでください。ケガの原因になります。

4.指定以外の用途に使用しないでください。ケガや故障の原因になります。

5.ジグソー用ブレードなどは使用できません。(故障の原因)

6.誤って落としたり、ぶつけたときは、本体などに破損や亀裂・変形がないことをよく点検してください。破損や亀裂・変形があると、ケガの原因になります。

7.使用中、本体の調子が悪かったり、異常音がしたときは、ただちにスイッチを切り使用を中止し、お買い上げの販売店に修理をお申しつけください。
または、(株)髙儀「お客様相談窓口」に相談してください。

8.雨中や雨上がり、水やり(散水)直後、強風のときおよび夜間の使用はしないでください。事故・感電・ケガの原因になります。

9.ガソリン・ガス・塗料・接着剤など、爆発・引火の恐れがある物質の近くでは、絶対に使用しないでください。爆発や火災の恐れがあります。

10.作業前に必ず埋設物がないことを十分確認してください。

●作業中、埋設物(電線管・水道管・ガス管など)への接触による感電・漏電・ガス漏れなどの恐れがあります。

11.加工する対象物の中に異物(釘・ネジなど)や加工物の下に障害物(刃が接触する物)がないことを確認してください。

12.本体を作動させたまま床などに放置しないでください。

13.体調のすぐれないときや作業に疲れたときは使用を控えてください。
また、炎天下の作業はできるだけ避けてください。作業をする場合は暑さ対策をし、体調に十分注意してください。

14.長時間の継続作業はしないでください。疲労による事故・手のしびれ・ハクロウ症の原因になります。目安として30分間の作業に10～20分間の休憩をとってください。

15.作業中に本製品の電源コードを切断しないように注意してください。

16.あまりにも小さな物の加工は危険ですのでしないでください。また、加工する物は、クランプや万力などを使ってしっかり固定してください。

⚠注 意

1.本製品は家庭用です。建築作業など精度が必要な作業には使用しないでください。

2.ブレードは、取扱説明書に従って確実に取り付けてください。確実でないと外れたりし、ケガの原因となります。

3.使用中、ブレードを無理に押しつけたりすると、ブレードが破損することがありますので注意してください。

4.ブレードの取り扱いには、手袋・布などで手を保護して十分に注意してください。

●不用意に扱うとケガの原因となります。

5.むやみに振り回したり、作動させながら移動したりせず、正しく本製品を使用してください。設計された速度で安全に作業を行ってください。

6.使用直後のブレードは高温になっています。手などが触れないように注意してください。

7. 使用しないときや持ち運ぶときは、ブレードを取り外してください。ケガや故障の原因になります。

8.ブレードの交換やお手入れのときは、手袋などで手を保護してから行ってください。ケガの原因になります。

9.作動中のブレードに電源コードを接触させないでください。（感電・故障の原因）

10.殺虫剤などの薬品が本体についたままにしないでください。破損や亀裂が生じる恐れがあります。

11.常温（0℃～40℃）で使用してください。

本製品について

用途

◆木材・枝の切断に ◆塩ビ・プラスチック・竹の切断に ◆一般金属の切断に

各部の名称・セット内容

要 確 認

初めて梱包を開封したときは、下記の内容について確認してください。
●付属品が全て揃っているか
●破損した箇所はないか
万一不具合な点がありましたらお買い上げの販売店または（株）髙儀までご連絡ください。

本　体

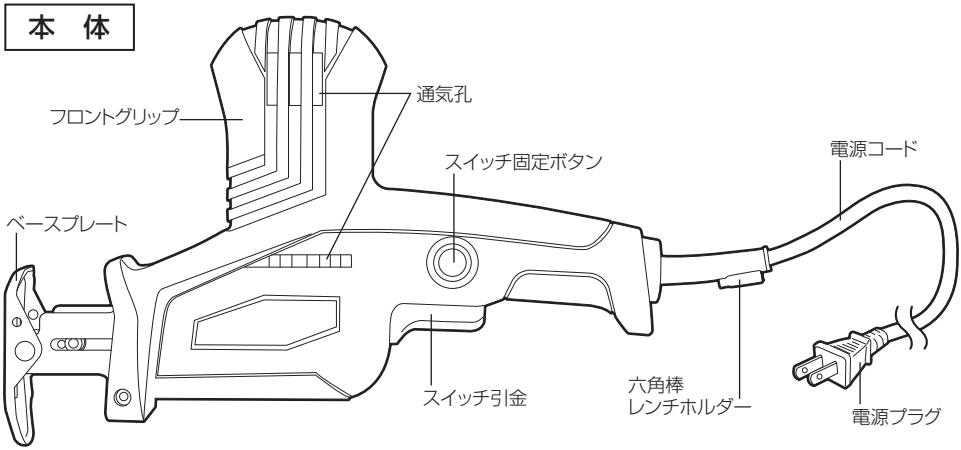

付属品

木工用ブレード×1　用途…木材・枝の切断に

塩ビ・PC用ブレード×1　用途…塩ビ・プラスチック・竹の切断に

鉄工用ブレード×1　用途…一般金属の切断に

六角棒レンチ×1
（六角棒レンチホルダーに取付可能）

仕様

●本体

電圧	AC100V
周波数	50/60Hz
電流	3.7A
消費電力	350W
ストローク数	約0～2,200min-1（無段変速）
ストローク	約18mm
本体サイズ	約 長さ300×幅65×高さ205（mm）
質量	約1.6kg
コード長	約2m
定格時間	30分

※商品改良のため、仕様・外観は予告なしに変更することがありますのであらかじめご了承ください。

●木工用ブレード

板厚	0.9mm
刃渡り	150mm
刃ピッチ	2.8mm
山数	9山／インチ
刃部焼入	衝撃焼入

●塩ビ・PC用ブレード

板厚	0.6mm
刃渡り	150mm
刃ピッチ	1.5mm
山数	17山／インチ
刃部焼入	衝撃焼入

●鉄工用ブレード

板厚	1mm
刃渡り	130mm
刃ピッチ	1.4mm
山数	18山／インチ

能力

最大切断能力 ※数値は付属のブレードを使用したときのものです。 ※数値は目安です。加工物の種類や刃物の切れ味などの作業条件により異なります。	木材（厚さ）	約55mm
	塩ビパイプ（径）	約 Φ 60mm
	軟鉄パイプ（径）	約 Φ 32mm
	軟鋼材（厚さ）	約2.5mm

使用前の準備

作業を行う前の確認

1. 使用電源を確認してください。

●必ず本製品に表示されている電圧(家庭用 AC100V)で使用してください。

⚠警 告

●発電機やインバータ電源・DC 電源・仮設電源での使用はしないでください。

2. スイッチが切れていることを確認してください。

⚠警 告

●使用しない場合や不意に始動すると危険な場合は必ず電源プラグをコンセントから抜いてください。

3. ブレードを確認してください。

⚠警 告

●ブレードに異常がある物や切れ味の悪くなった物は使用しないでください。

●ブレードが取扱説明書に従って正しく取り付けられているか確認してください。

4. 調整や取り付けに使用した工具類が取り外されていることを確認してください。

⚠警 告

●工具が取り外されていないと、故障や思わぬ事故の原因となります。

ブレードの取付け・取り外し

⚠警 告

- ブレードの取付け・取り外しのときは必ずスイッチを切り、電源プラグをコンセントから抜いてください。
- ジグソー用ブレードなどは使用できません。（故障の原因）

⚠注 意

- ブレードは、取扱説明書に従って確実に取り付けてください。確実でないと、外れたり、けがの原因になります。
- ブレードは刃物です。取扱いのときは手袋を着用するなどして十分安全に配慮してください。
- 作業直後のブレードは非常に熱くなっていますので、冷めるまで触れないでください。（やけどの原因）

注

- 市販のブレードについては、P18「市販のブレードについて」を確認してください。
- 用途に合ったブレードを使用してください。

取付け

1. 付属品の六角棒レンチで六角穴付ボルトをゆるむ方向に3～4回転ほど回してゆるめてください。
※六角穴付ボルトは外さないでください。無理に外そうとするとねじが壊れます。

2. ブレード押さえ金具を持ち上げ、ブレードホルダーベースとの間にすきまをつくってください。

3. ブレードホルダーベースとブレード押さえ金具のすきまにブレードを挿し込み、ブレードホルダーベースの突起にブレード穴を引っ掛けてください。

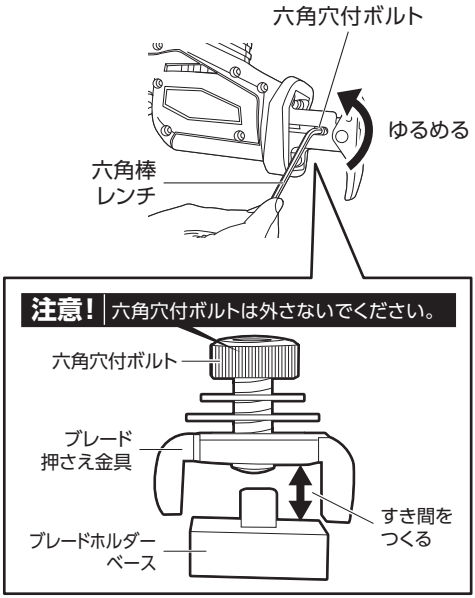

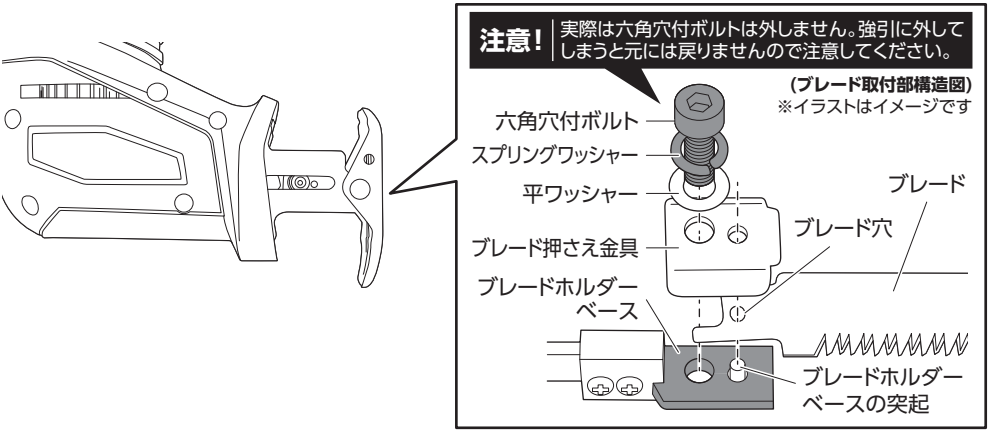

4.付属品の六角棒レンチで六角穴付ボルトをしっかりと締め付けてください。
※刃が真っ直ぐになるように固定してください。

5.ブレードの背面をつかんで引っ張り、ブレードが確実に取り付けられたことを確認してください。

取り外し

●取付けと逆の手順で取り外してください。

ベースプレートの調節

●作業に適した角度にベースプレートを調節してください。

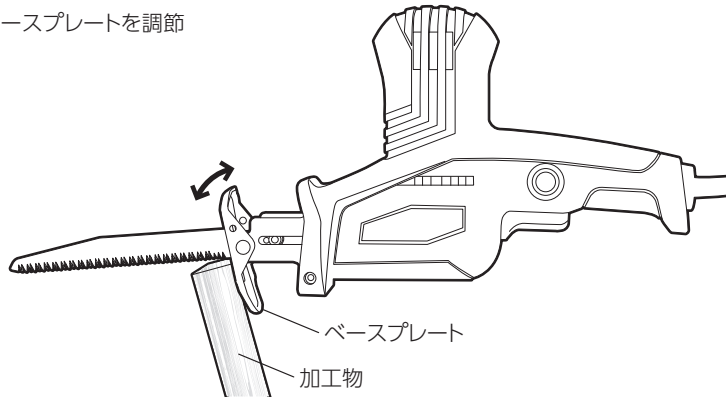

使い方

操作方法

⚠警 告

●本製品は刃物を高速で駆動させる電動工具です。使用するときは細心の注意を払い、作業する環境を整え（雨中・雨上がり・散水直後の濡れている環境では使用せず、作業の邪魔になる物は移動、または取り除いてください。）、作業者は体調を考慮し（作業に疲れたときは休憩をし、体調の優れないときは、作業を控えてください。）、本体・付属品などの点検を十分にし（本体の調子が悪いときや異常がある場合は、使用しないでください。）、作業に適した服装で行ってください。

●スイッチ引金に指をかけて運ばないでください。不意な始動によるケガの原因になります。

注

●指定以外の用途に使用しないでください。ケガ･故障の原因となります。

●使用する前に、ブレードを固定している六角穴付ボルトが締まっているか確認してください。

■スイッチ･スイッチ固定ボタン

⚠警 告

●コンセントに電源プラグを差し込む前に必ずスイッチ固定ボタンが解除してあることを確認してください。

●大変危険ですので、作動している状態のまま、放置しないでください。スイッチ固定ボタンは、必要なとき以外は必ず解除してください。

●スイッチ

スイッチ引金を引くと入り、離すと切れます。ストローク数は無段変速ですので、スイッチの引き具合で調整してください。
（約 0～2,200min^{-1}）

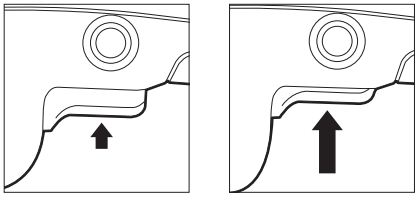

低速（浅く引く）　高速（深く引く）

●スイッチ固定ボタン

スイッチ引金を高速状態でのみ固定できます。

①スイッチ引金を最大に引いたまま、
②スイッチ固定ボタンを押します。再度スイッチ引金を引くと解除になります。
※低速状態では固定できません。

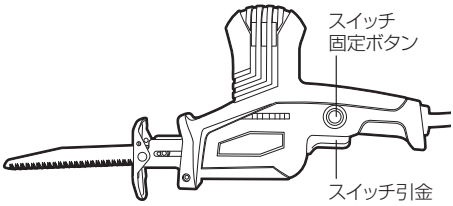

使用方法

⚠警 告

●使用するときは、本体をしっかり保持し、手がブレードに触れることのないように十分に注意してください。

●使用中は、ブレードに手や顔などを近づけないでください。
また、スイッチを切ってもブレードはわずかに惰性で動きますので注意してください。ケガの原因になります。

●ブレードの先端が常に加工物より出ている状態で使用してください。ブレードの長さ（切断能力）以上の太い物を切断すると、ブレード先端が木材または竹の内壁などに当たってブレードが折損する恐れがあります。

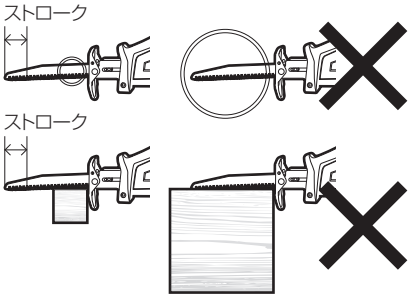

●加工物にベースプレートを当てて、加工物とブレードがばたつかないように注意してください。
ゆっくりスイッチを入れて、ブレードが切断位置に決まったらスピードを速くしていってください。

●作業の前に必ず埋設物がないことを十分確認してください。作業中、埋設物（電線管･水道管･ガス管など）への接触による感電および水漏れ･ガス漏れなどの原因になります。

⚠注 意

●炎天下での作業はできる限り避けてください。炎天下での作業をする場合は暑さ対策をし、体調に十分注意してください。

●作業途中（休憩時など）に、本体を直射日光のあたる場所･高温になる場所に放置しないでください。
モーターの冷却が十分に行われず、モーター焼損の原因になります。

●モーターがロックしたり、回転が極端に落ちるような使い方をしないでください。モーター焼損の原因になります。

●低速での長時間の連続作業はしないでください。モーターに負担がかかり、モーター焼損の原因になります。

●一般には、木材などは高速、金属やプラスチックなどは中速～低速が適しています。

●金属の切断時は切削油を使用してください。切削油を使用しないとブレードの寿命が極端に短くなります。

●本体のモーター周辺が熱くなるようでしたら、使用を中止し、温度が下がるまで待ってください。

●使用直後のブレードは高温になっています。手などが触れないように注意してください。

●濡れた枝の切断はしないでください。故障の原因になります。

使い方（続き）

1. 加工物をしっかりと固定してください。
クランプや万力などを使って固定できる物は
使用してください。
固定が不十分な場合、加工物が動き切断できません。

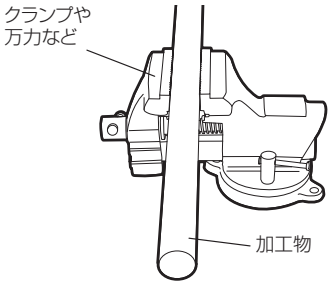

2. 加工物にベースプレートを当ててから、
スイッチ引金をゆっくり引いてください。

3. ゆっくりと切断を始めて、切断位置が決まったら
スピードを速くしていってください。
※切断位置が決まったら、手挽きのこぎりと
同じように前後に動かすことで（引き切り）
刃物の目に詰まったクズが落ちて効率良く
早く切断できます。

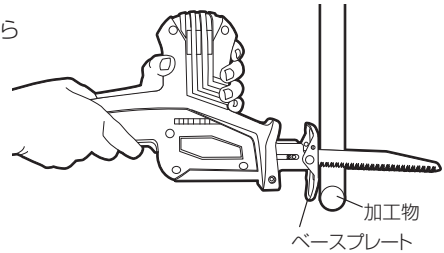

4. 完全に切断した後に、スイッチ引金を戻してください。
※切り落とし寸前や切断中に、ブレードが加工物に挟まれないように注意してください。
切断する部分から近い位置に、支える台を設けてください。また、加工物切断後の
切り落とし材に注意してください。

お手入れ

お手入れと保管

■本体について

⚠警 告

●お手入れのときは必ずスイッチを切り、電源プラグをコンセントから抜いてください。

●本製品にはカーボンブラシを使用しており、カーボンブラシは消耗品です。モーターの回転に違和感がありましたら、カーボンブラシが消耗している可能性があります。交換のときはお買い上げの販売店へお問い合わせください。

各種ネジの点検

●各種ネジにゆるみがないか定期的に点検してください。もし、ゆるんでいるネジがありましたら、しっかりと締めなおしてください。

清　　掃

●作業後は、ブラシなどでブレードや本体通気孔についた汚れを落としてください。

●ブレード取付部やその周りに切クズ･土･水分などが付着したままにしておくと、サビついて故障の原因になります。使用後は必ず清掃してください。また、ブレード取付部周辺に切削油などを定期的に注油してください。

●ワックス･アルコール類･シンナー･ベンジンなどは使用しないでください。また、水をかけての丸洗いはしないでください。（破損･故障の原因）

●汚れの著しい場合は、薄めた中性洗剤を使用して水拭きしてください。その後、乾いた布で水分が残らないように拭き取ってください。

保　　管

●使用しないときは、直射日光のあたらない･風通しのよい･乾燥した･お子様の手の届かない安全な所、またはカギのかかる所にきちんと保管してください。

●本体を温度が50℃以上に上がる可能性のある所（使用中の暖房器具の付近･車中･直射日光下）に保管しないでください。

■ブレードについて

⚠警 告

●お手入れのときは必ずスイッチを切り、電源プラグをコンセントから抜いてください。また、作業直後は熱を持っていますので、冷めるのを待ってから行ってください。

⚠注 意

●摩耗したブレードは使用しないでください。摩耗したブレードを使用すると効率が悪く、また本体にも負担がかかりますので早めに交換してください。

●加工物･切断条件に適したブレードを使用してください。

●ブレード穴が摩耗したブレードを使用しないでください。外れたりしてケガの原因になります。

注

●ブレードは刃物です。取り扱い時には手袋を着用するなどして十分安全に配慮してください。

●ブレードの水洗いは絶対にしないでください。

清　　掃

●ブレードは、硬めのブラシで汚れをきれいに落とし、布で拭き取った後、ミシン油などの粘度の低い油を十分に塗ってください。

保　　管

●長時間使用しないときは、直射日光のあたらない･風通しのよい･乾燥した･小さなお子様の手の届かない安全な所、またはカギのかかる所にきちんと保管してください。

お買い上げの後に

交換用ブレードについて

●交換用ブレードのお取り扱いにつきましては、本製品ご購入の販売店にてお買い求め･ご注文をお願いします。ご注文のときは、下記の「品名･型式･JANコード」をお伝えください。

品　　名	EM 電気のこぎり･充電式のこぎり用 木工用ブレード 150mm
型　　式	DNP-1
JANコード	4907052 380202

品　　名	EM 電気のこぎり･充電式のこぎり用 塩ビ･PC用ブレード 150mm
型　　式	DNP-2
JANコード	4907052 380219

品　　名	EM 電気のこぎり･充電式のこぎり用 鉄工用ブレード 130mm
型　　式	DNP-3
JANコード	4907052 380226

品　　名	EM 電気のこぎり･充電式のこぎり用 ナイフブレード 130mm
型　　式	DNP-4
JANコード	4907052 380233

品　　名	EM 電気のこぎり･充電式のこぎり用 オールマイティ替刃 130mm
型　　式	DNP-5
JANコード	4907052 380240

品　　名	EM 電気のこぎり･充電式のこぎり用 ステンレス用替刃 130mm
型　　式	DNP-6
JANコード	4907052 380257

品　　名	EM 電気のこぎり･充電式のこぎり用 ワイヤーブラシ用アダプター
型　　式	DNP-7
JANコード	4907052 380264

用途：各種ワイヤーブラシをセットする専用アダプター

品　　名	EM 電気のこぎり･充電式のこぎり用 ワイヤーブラシ(鋼線)
型　　式	DNP-8
JANコード	4907052 380271

用途：サビ落とし、塗装剥がしなどに

品　　名	EM 電気のこぎり･充電式のこぎり用 ワイヤーブラシ(ステンレス)
型　　式	DNP-9
JANコード	4907052 380288

用途：ステンレス、アルミ製品の研磨に

品　　名	EM 電気のこぎり･充電式のこぎり用 ワイヤーブラシ(真鍮)
型　　式	DNP-10
JANコード	4907052 380295

用途：真鍮・銅製品の研磨に

市販のブレードについて

⚠注 意

●本製品に市販のブレードを取り付けるときは、取付部形状に注意してください。
●加工物･切断条件に適したブレードを使用してください。
●市販のブレードを使用する場合、本製品の最大切断能力以下になる場合があります。

●右図の条件を満たす市販のブレードが使用できます。
※本製品の最大切断能力(P9)を超える材料の切断はできません。

●本製品の能力を発揮するには別売品(純正品)の交換用ブレードの使用をお勧めします。

取付可能な取付部形状

●通常のレシプロソー用、セーバソー用で板厚:1.3mm以下、幅(a):12.7mmのブレード。

保 証 書

販売店名・お買い上げ年月日を証明できる物（販売証明書やレシートなど）が添付されていない場合、本書は無効となり、保証期間内であっても有料修理となります。必ずご確認ください。

●保証期間内において取扱説明書などの注意書に従い、正常な使用・保管状態で故障した場合、本書により無償で修理致します。

●保証期間内に故障して無償修理をお受けになる場合には、商品と本書に販売証明を付けた物をご持参のうえ、お買い上げの販売店にご依頼ください。

品名	EM AC100V 電気のこぎり			お買い上げ日	年　月　日
型式	DN-100	JAN コード	4907052 377202	保証期間	お買い上げ日より 6ヶ月
販売店				販売証明書や レシートなどを 添付してください。	

保証規定

1. 保証内容は本製品自体の無償修理に限ります。
   保証期間内におきましても、その他の保証はいたしかねます。
2. 保証期間内でも次の場合は有料となります。
   - ●使用上の誤り及び不当な修理・改造による故障及び損傷。
   - ●お買上げ後の輸送・移動・落下等による故障及び損傷。
   - ●火災・地震・水害・落雷・その他の天災・異常電圧による故障及び損傷。
   - ●家庭用以外（例:業務用の長時間使用、車輌・船舶への搭載等）に使用された場合の故障及び損傷。
   - ●本書の提示がない場合。
   - ●本書に販売店名・お買上げ年月日を証明できる物が添付されていない場合、あるいは字を書き換えられた場合、個人販売など販売店が不明な場合。
3. 本書は付属品・消耗品には適用されません。
4. 本書は日本国内においてのみ有効です。　This warranty is valid only in Japan.
5. 本書は最初の購入にのみ適用され、以降の転売・譲渡には適用されません。
6. この保証書は、本書に明示した期間・条件のもとにおいて無償修理をお約束するものです。
   従ってこの保証書によってお客様の法律上の権利を制限するものではありません。
7. 保証期間経過後の修理については、お買上げの販売店又はホームページからお問い合せください。
   - ●修理可能な場合は、お客様のご希望により有料で修理させていただきます。
8. 当社はこの製品の補修用性能部品を製造打ち切り後、基本5年間保有しています。※
   性能部品とは、その製品の機能を維持するために必要な部品です。
   ※製造部品によっては5年間保有できない場合もあります。

発売元　株式會社 高儀

株式会社 高儀　お客様相談窓口

TEL 0258-66-1233
受付時間 AM9:00～PM5:00（土日祝日及び弊社休日を除く）

ホームページ：
http://www.takagi-plc.co.jp/

■お客様相談窓口における個人情報の取扱い
弊社は、お客様へのサービス提供のため、収集目的を通知したうえで必要な範囲の個人情報や相談内容を収集させていただき、その記録を残すことがありますが、個人情報を適切に管理し、修理業務などのサービスを行うために必要な範囲内で開示する場合や、正当な理由がある場合を除き、第三者に提供しません。

C